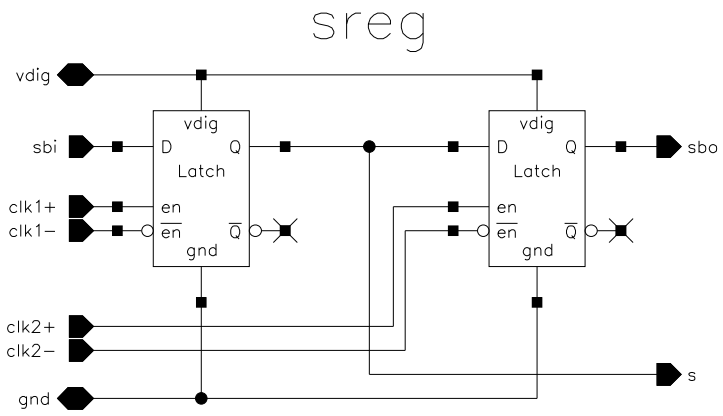
sreg
vdig
sbi
clk1+
clk1−
clk2+
clk2−
gnd
vdig
D
Q
Latch
en
en
Q
gnd
vdig
D
Q
Latch
en
en
Q
gnd
sbo
s