srlat

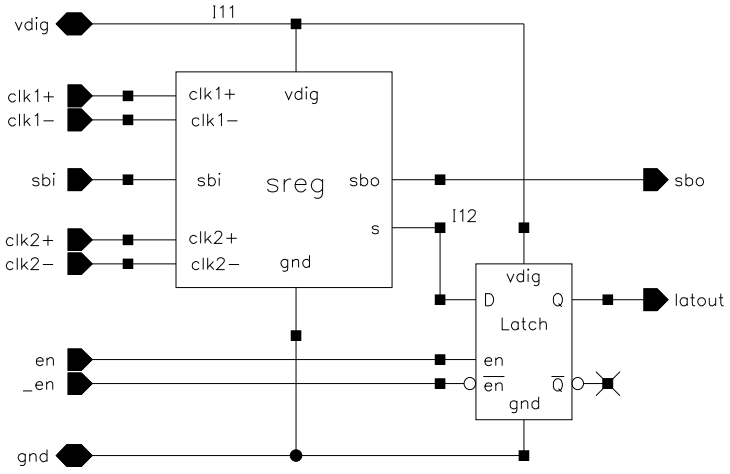
vdig
I11
clk1+
clk1−
sbi
clk2+
clk2−
en
_en
gnd
clk1+
clk1−
vdig
sbi
sreg
sbo
s
clk2+
clk2−
gnd
sbo
I12
vdig
D
Q
Latch
en
en
Q
gnd
latout