srlatbuf

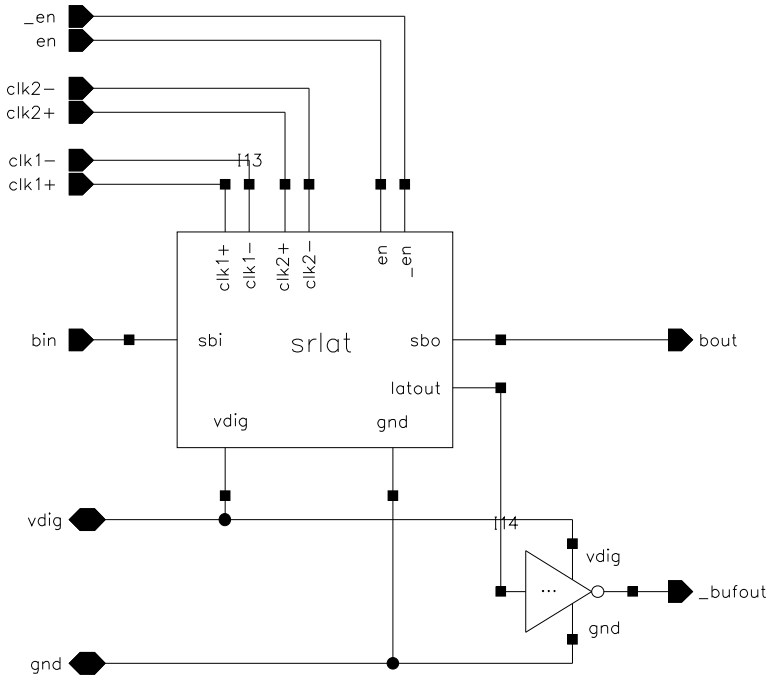
_en
en
clk2−
clk2+
clk1−
clk1+
I13
clk1+
clk1−
clk2+
clk2−
en
_en
bin
sbi
srlat
sbo
bout
latout
vdig
gnd
vdig
I14
vdig
...
_bufout
gnd
gnd