demux

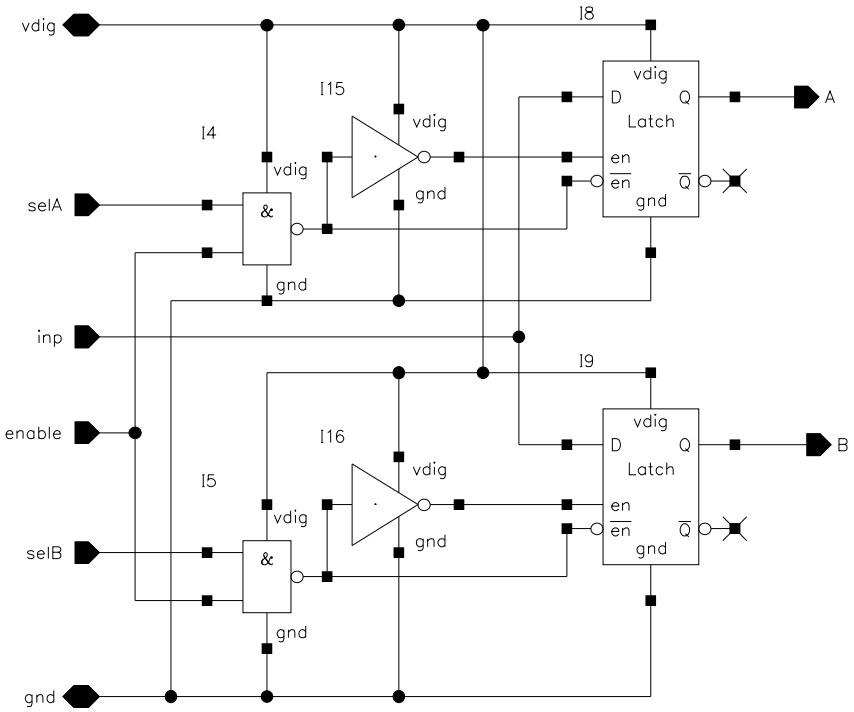
vdig
I8
I15
vdig
D
Q
Latch
A
I4
vdig
en
selA
&
gnd
gnd
inp
I9
enable
I16
vdig
D
Q
Latch
B
I5
vdig
en
selB
&
gnd
gnd
gnd