inprec

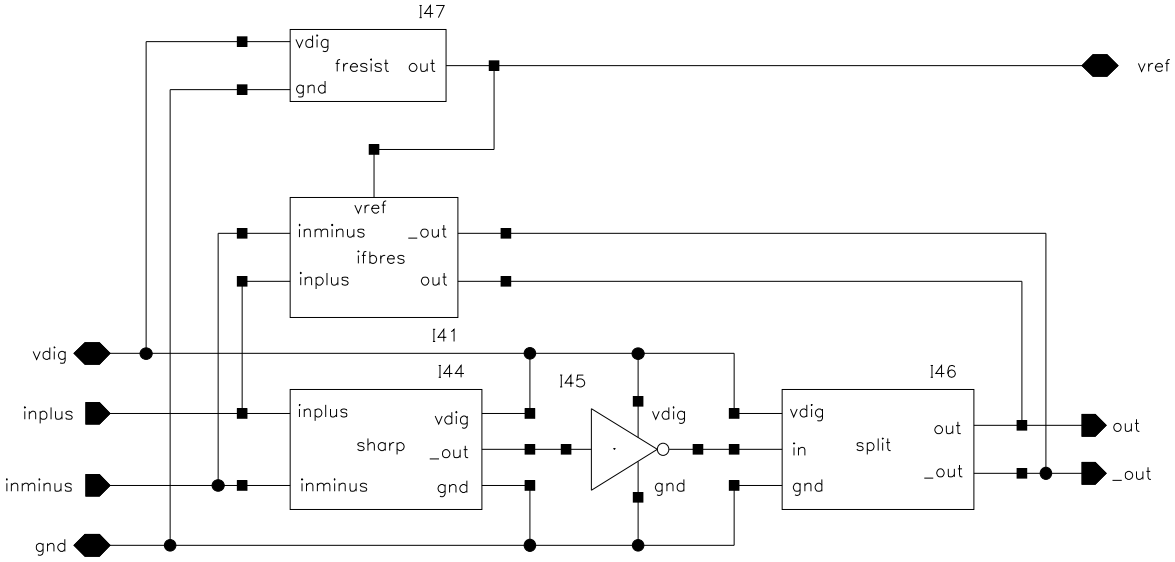
I47
vdig
fresist
out
gnd
vref
vref
inminus
_out
ifbres
inplus
out
I41
vdig
I44
I45
I46
inplus
vdig
sharp
_out
inminus
gnd
vdig
gnd
vdig
in
split
out
_out
gnd
inplus
inminus
gnd
out
_out