nschan

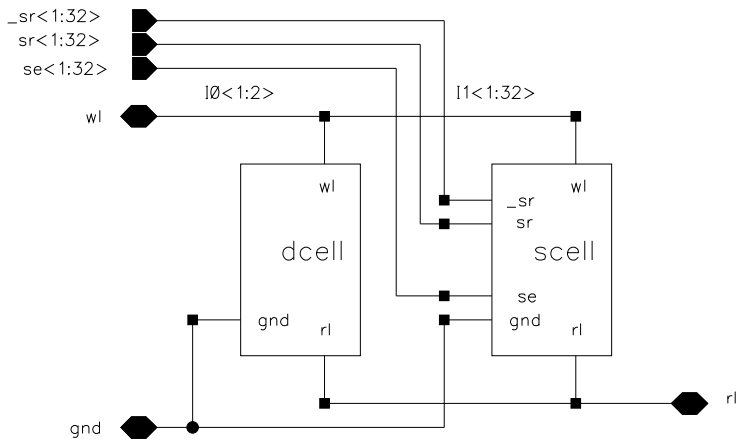
_sr<1:32>
sr<1:32>
se<1:32>
I0<1:2>
I1<1:32>
wl
wl
dcell
gnd
rl
wl
_sr
sr
scell
se
gnd
rl
rl
gnd