latref

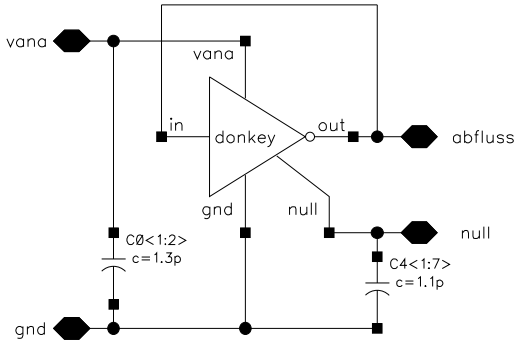
vana
vana
in
donkey
out
abfluss
gnd
null
null
C0<1:2>
c=1.3p
C4<1:7>
c=1.1p
gnd