strig

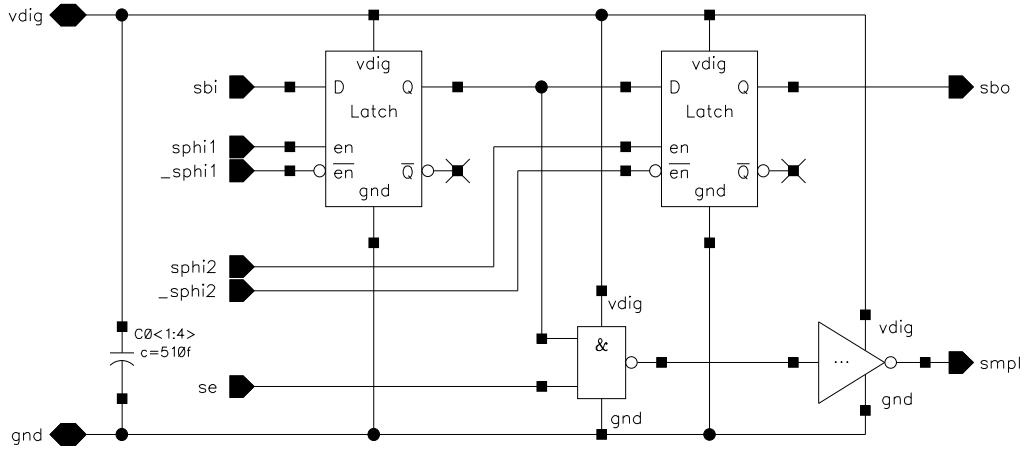
vdig
sbi
sphi1
_sphi1
sphi2
_sphi2
C0<1:4>
c=510f
se
gnd
vdig
D
Q
Latch
en
en
Q
gnd
vdig
D
Q
Latch
en
en
Q
gnd
sbo
vdig
&
gnd
vdig
...
gnd
smpl